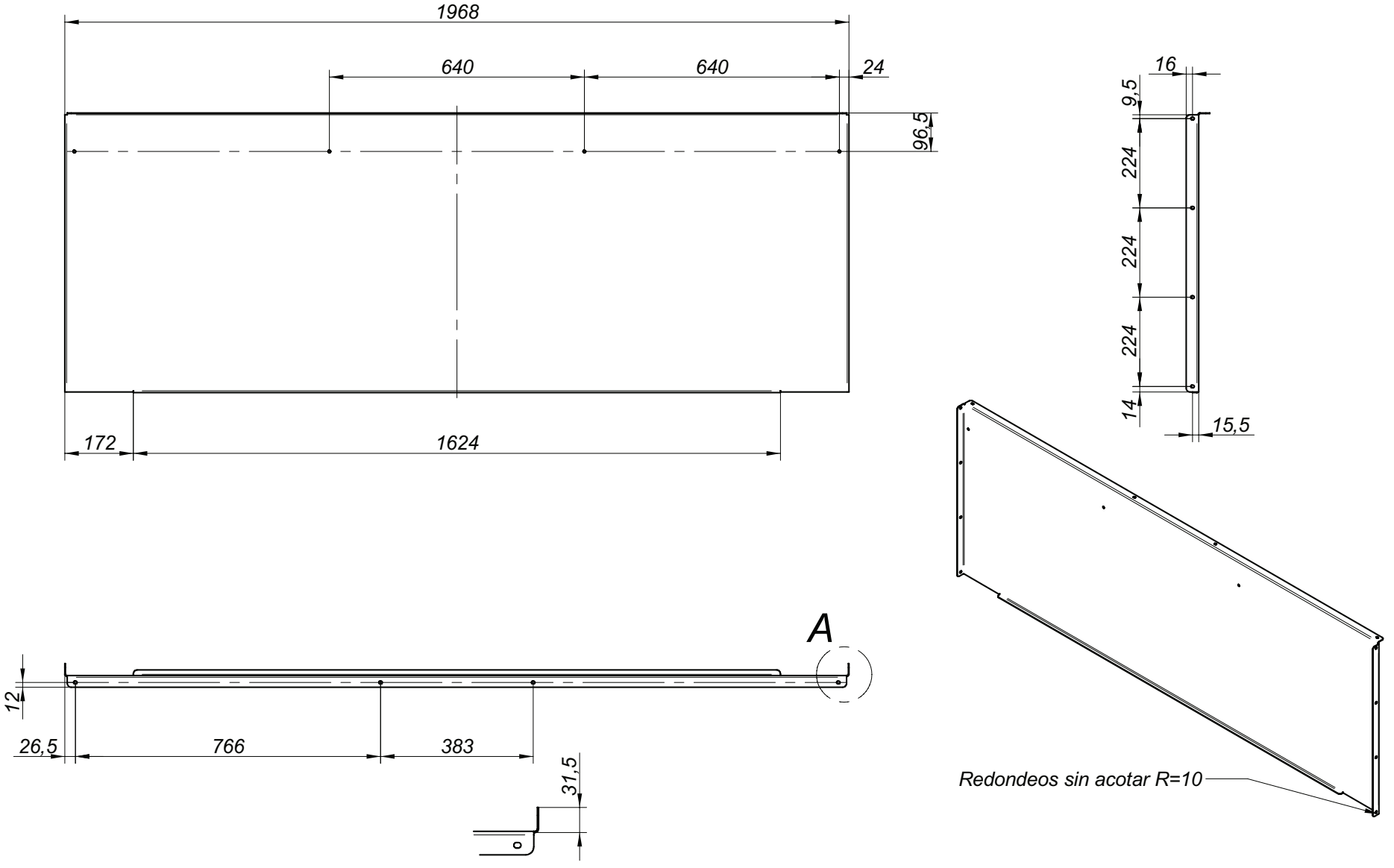
1968
640
640
24
96,5
172
1624
16
9,5
224
224
224
14
15,5
A
12
26,5
766
383
31,5
Redondeos sin acotar R=10