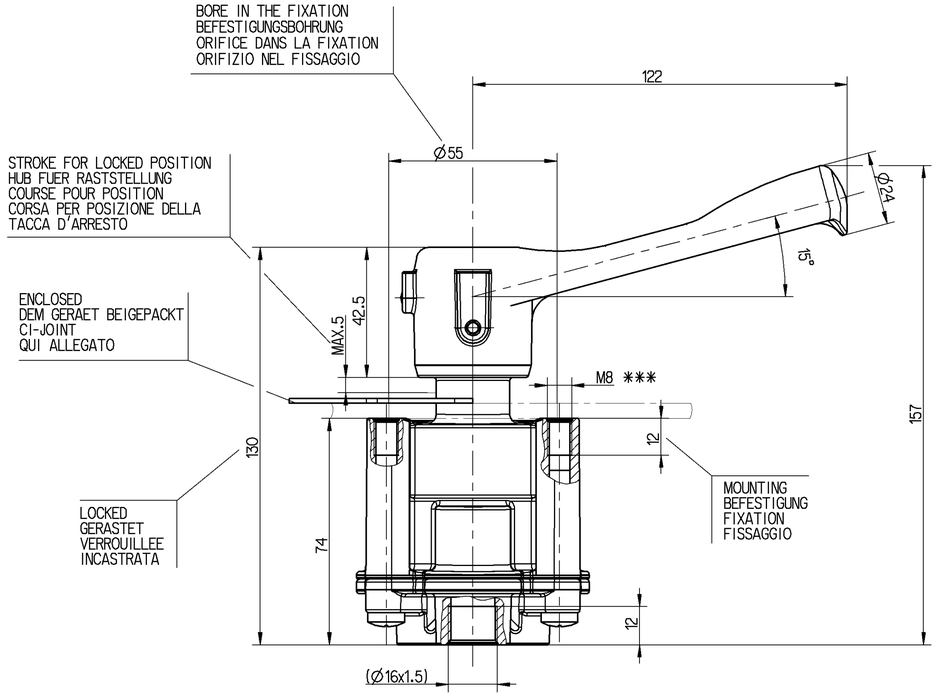

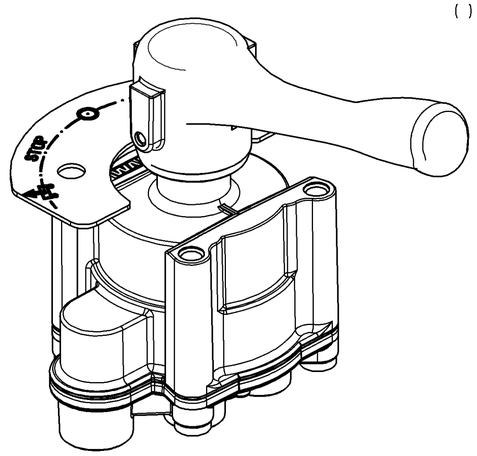

AUXILIARY DIMENSION
( ) ≙ HILFSMASS
DIMENSION AUXILIAIRE
DIMENSIONE AUSILIARIA

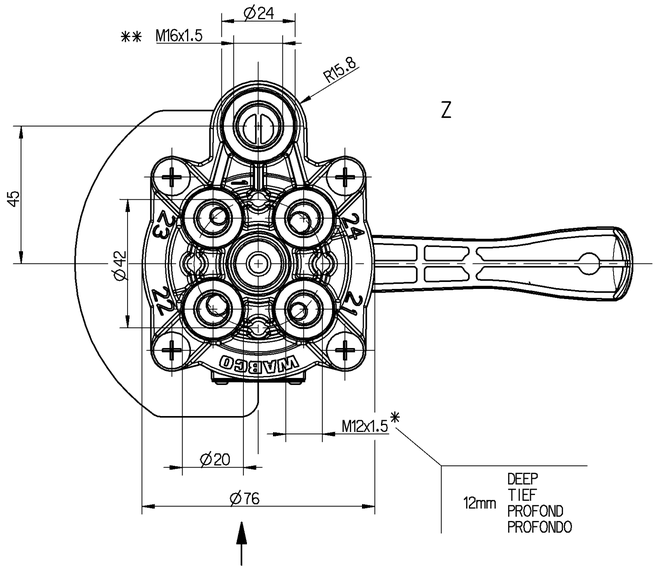

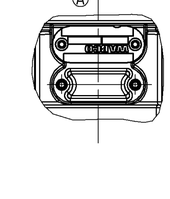

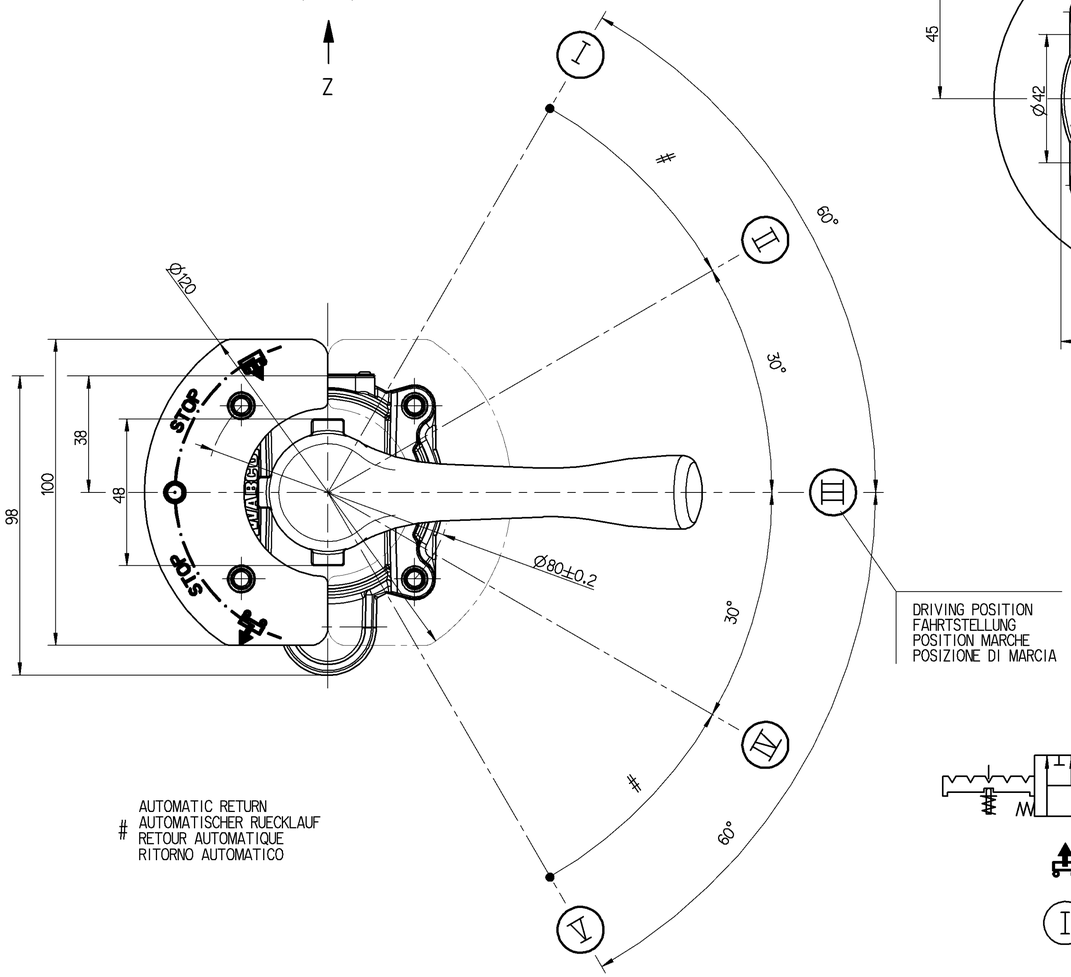

AUTOMATIC RETURN
AUTOMATISCHER RUECKLAUF
RETOUR AUTOMATIQUE
RITORNO AUTOMATICO

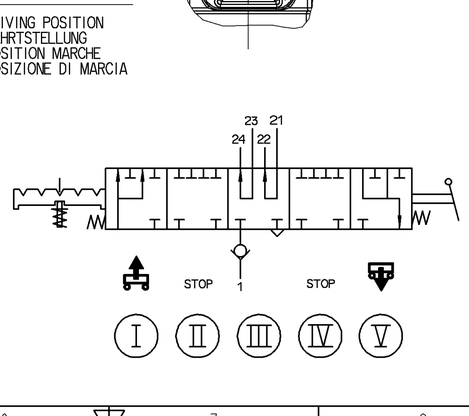

INSTALLATION POSITION EINBAULAGE POSITION D'INSTALLATION POSIZIONE DI MONTAGGIO	:	OPTIONAL BELIEBIG QUELCONQUE A SCELTA
MAX. PERMISSIBLE WORKING PRESSURE MAX. ZULAESSIGER BETRIEBSDRUCK PRESSION D'UTILIZATION MAXI ADMISSIBLE PRESSIONE DI ESERCIZIO MAX. AMMISSIBILE	:	pe = 8.5 bar
TORQUE ANZUGSMOMENT COUPLE DE SERRAGE COPPIA DI SERRAGGIO	:	* MAX. 25 Nm ** MAX. 34 Nm *** MAX. 10 Nm
WORKING MEDIUM ARBEITSMEDIUM FLUIDE D'UTILISATION FLUIDO DI ESERCIZIO	:	AIR (WATER-, OIL AND ALCOHOL CONTAINING) LUFT (WASSER-, OEL UND ALKOHOLHALTIG) AIR (CHARGE D'EAU, D'HUILE ET D'ALCOOL) ARIA (ACQUOSO,OLEIFERO E ALCOOLOSO)
WORKING ENVIRONMENT UMGEBUNGSMEDIUM FLUIDE AMBIANTE FLUIDO AMBIENTE	:	AIR (WATER- AND SALT CONTAINING) LUFT (WASSER- UND SALZHALTIG) AIR (CHARGE D'EAU DE SEL) ARIA (ACQUOSO E SALIFERO)
THERMAL RANGE OF APPLICATION THERM. ANWENDUNGSBEREICH GAMME D'APPLICATION THERMIQUE CAMPO DI APPLICAZIONE TERMICA	:	-40°...+80°C
MIN. FLOW PASSAGE MIN. DURCHFLUSSOEFFNUNG MIN. ORIFICE CALIBRE MIN. PASSAGGIO LIBERO	/NOMINAL DIAMETER /NENNWEITE /DIAMETRE NOMINAL /DIAMETRO NOMINALE	:
PORTS 21,23 ANSCHLUESSE 21,23 ORIFICES 21,23 ORIFIZI 21,23	:	MIN.12.6 mm^2 (≙ Ø4mm)
PORTS 22,24 ANSCHLUESSE 22,24 ORIFICES 22,24 ORIFIZI 22,24	:	MIN.28.3 mm^2 (≙ Ø6mm)
PORTS 1,3 ANSCHLUESSE 1,3 ORIFICES 1,3 ORIFIZI 1,3	:	MIN.63.6 mm^2 (≙ Ø9mm)
OPERATING TORQUE DREHMOMENT ZUR BETAETIGUNG COUPLE DE COMMANDE COPPIA DI COMANDO	:	MAX. 9 Nm
1 SUPPLY ENERGIEZUFLUSS ALIMENTATION ALIMENTAZIONE		
22,24 DELIVERY (TO AIR SUSPENSION BELLOW) ENERGIEABFLUSS IN DIE ARBEITSLEITUNG (ZUM LUFTFEDERBALG) UTILISATION (A COUSIN DE SUSPENSION PNEUMATIQUE) MANDATA (PER SOFFIETTU A SOSPENSIONE PNEUMATICA)		
3 EXHAUST ENTLUEFTUNG ECHAPPEMENT SCARICO		
21,23 CONTROL LINE (TO LEVELLING VALVE) STEUERLEITUNG (ZUM LUFTFEDERVENTIL) LIGNE DE COMMANDE (A VALVE DE NIVELLEMENT) LINEA DI COMANDO (PER VALVOLA NIVELLATRICE)		

GENERAL SPECIFICATION: JED-334-0			
FURTHER TECHNICAL DATA:			
DOC. CODE: SHEET: TO			
GENERAL TOLERANCES			
CLASS 1) ≤ 50 / > 50 ≤ 180 / > 180 ≤ 400 / > 400			
FINE 0.5 1.0 1.5 2.0			
MEDIUM 1.0 2.0 3.0 4.0 ±3°			
COARSE 2.0 3.5 5.0 6.5			
TAPPED HOLES ACC. ISO 4039 / JED-152	066765	1xA	98-07-29
1) TOLERANCE CLASS APPLIED CROSSMARKED	DCN-NO.	REV.	DATE

Pro/ENGINEER DRAWING COPYRIGHT

DATE	SIGNATURE
DRAWN 98-01-30	STEINFELD
CHECKED 98-01-30	LIPPELT
EXPERT CODE 7 4 3	

MASS	SCALE	PRODUCT IDENTIFICATION NO.	DOC. CODE	SHEET
1.5 KG	1:1	463 032 120 0	605	1/1
SIZE A I	TRI 140	FUNCTION CODE / SHAPE CODE / PRODUCT TYPE 0 0	REPLACEMENT FOR 884 010 560 0	

WABCO

ROTARY SLIDE VALVE
DREHSCHIEBERVENTIL
DISTRIBUTEUR ROTATIF
RUBINETTO A CASSETTO ROTATIVO

NON È PERMESSO COPIARE, A TERZI O RIPRODURRE QUESTO DOCUMENTO, NE UTILIZZARE IL CONTENUTO O RENDERLO COMUNQUE NOTO A TERZI, SENZA AUTORIZZAZIONE SCRITTA DELLA WABCO. IN CASO DI RICHIESTA DI BREVETTO, MODELLO DI UTILITÀ O MARCHIO, WABCO SI RISERVA I DIRITTI PREVISTI DALLA LEGGE.
CONTENT OF THIS DOCUMENT MAY NOT BE COPIED AND GIVEN TO OTHERS AND THE USE OR COMMUNICATION OF THE CONTENT THEREOF, ARE FORBIDDEN WITHOUT EXPRESS AUTHORITY. COPYRIGHT WABCO. IN CASE OF APPLICATION FOR PATENT, UTILITY MODEL OR DESIGN, WABCO RESERVES THE RIGHTS GRANTED BY LAW.
TOUTE COMMUNICATION OU REPRODUCTION DE CE DOCUMENT, TOUTE EXPLOITATION OU COMMUNICATION DE SON CONTENU OU SON ÉTENDUE À AUTRUI SANS AUTORISATION ÉCRITE EST INTERDITE. WABCO SE RÉSERVE TOUTES LES DROITS CONFORMES À LA LOI EN CAS DE DEMANDE DE BREVET, DE MODÈLE D'UTILITÉ OU DE MARQUE DÉPOSÉE.
TODO COMUNICACIÓN O REPRODUCCIÓN DE ESTE DOCUMENTO, SU USO INDEBIDO Y SU COMUNICACIÓN A TERCEROS SIN AUTORIZACIÓN ESCRITA ESTÁ PROHIBIDO. EN EL CASO DE SOLICITUD DE PATENTE, MODELO DE UTILIDAD O MARCA, WABCO SE RESERVA LOS DERECHOS QUE LA LEY PRESCRIBE.
VERVIELFÄLTIGUNG UND WEITERGABE DIESES DOKUMENTES SOWIE DER GEBRAUCH UND MITTEILUNG ANDERS INHALTS NICHT GESTATTET, SOWEIT NICHT AUSDRÜCKLICH ZugESTANDEN. ZUWIDERHANDLUNGEN STELLEN EINEN URHEBERRECHTSLIGHT DAR. WABCO BEHÄLT SICH DIE RECHTE VOR, DIE DURCH ANMELDUNG VON PATENT, GEBRAUCHSMUSTER ODER MARKE ENTSTEHEN.
RENDICONTO DI PATENTI O REGISTRAZIONE DI UTILITÀ MODELLO O DESIGN, WABCO SI RISERVA I DIRITTI PREVISTI DALLA LEGGE.

Drw.: 463032120____605 A.I-ENTWICKLUNG

TM1: 463032120____AV2 .9