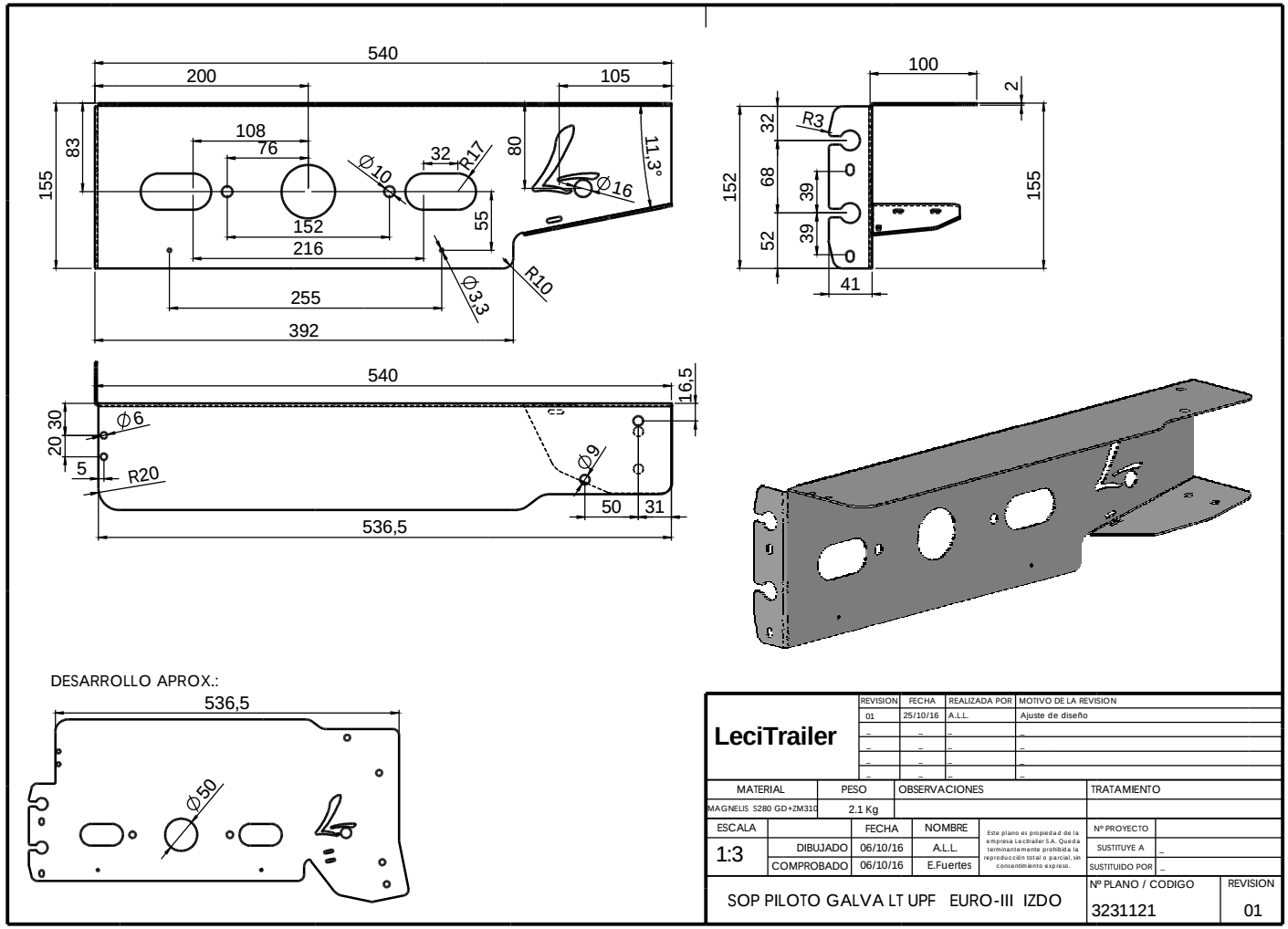

Es probable que este documento esté desfasado porque tiene referencias de archivo que se han actualizado. (Más información...)