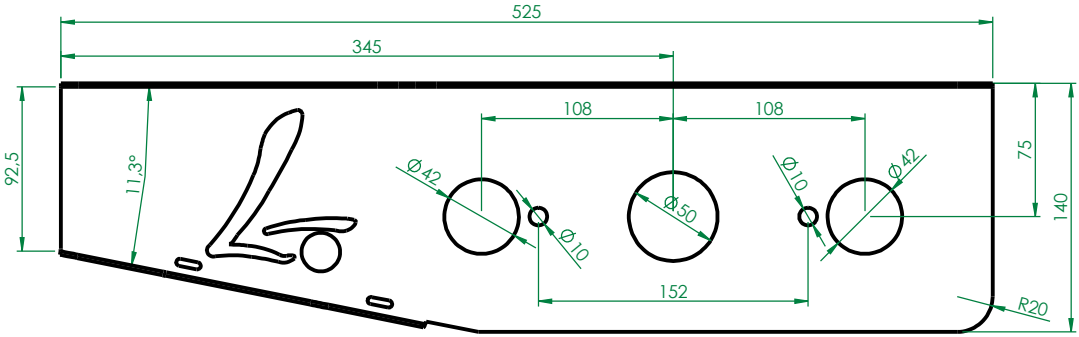
525
345
92.5
11.3°
108
108
Ø42
Ø10
Ø50
Ø10
Ø42
75
140
152
R20

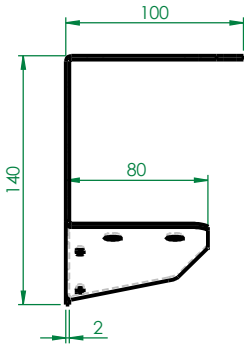
100
140
80
2

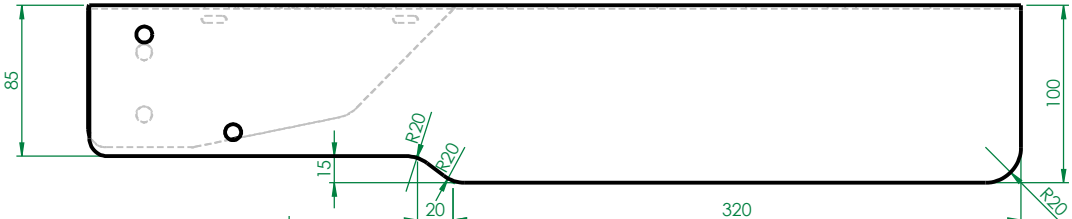
85
100
R20
R20
15
20
320
R20