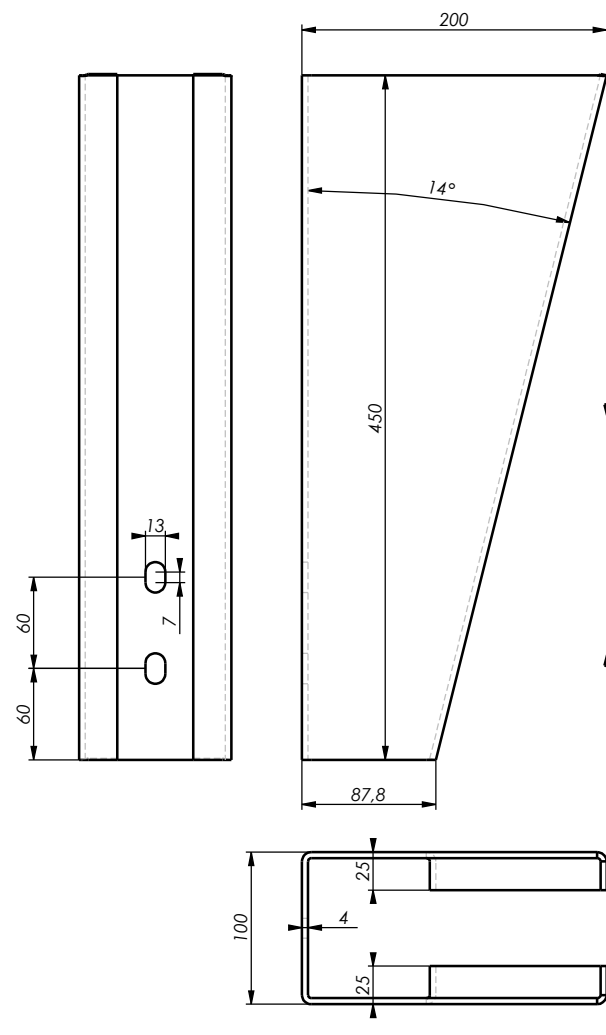
200
14°
450
87,8
13
7
60
60
25
4
100
25